平成29年度　第6回盛岡市バレーボール協会長杯「絆」大会組み合わせ

10月22日（日）　会場：渋民総合運動公園体育館A、B、渋民中学校体育館Cコート

【6人制男子の部予選】

笛：Aコート短管　Bコート長管　Cコート短管

Aコート　　＊審判は試合の無いチームが行う

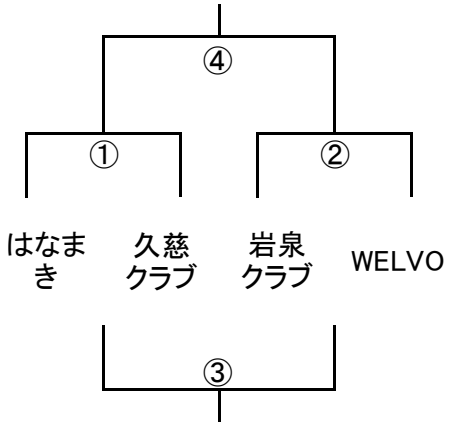

Cコート　　＊審判は試合の無いチームが行う

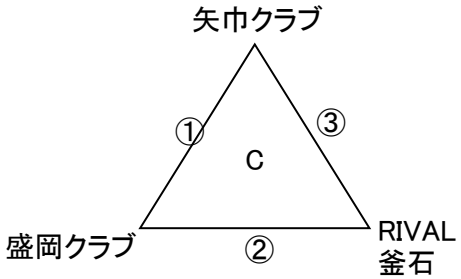

B④はAとの時間調整で、試合無し

A　予選1位：
　　予選2位：
　　予選3位：
　　予選4位：

C　予選1位：
　　予選2位：
　　予選3位：

【6人制男子の部順位決定戦】

A2 ― C2　　Aコート⑤　審判はA1、C1

A1 ― C1　　Aコート⑥　審判はA2、C2

A3 ― C3　　Cコート⑤　審判はA4位

試合後、渋民中学校コートの撤去にご協力願います。

平成29年度　第6回盛岡市バレーボール協会長杯「絆」大会組み合わせ

10月22日（日）　会場：渋民総合運動公園体育館A、B、渋民中学校体育館Cコート
【6人制女子の部】 渋民総合運動公園体育館　Bコート　笛：長管

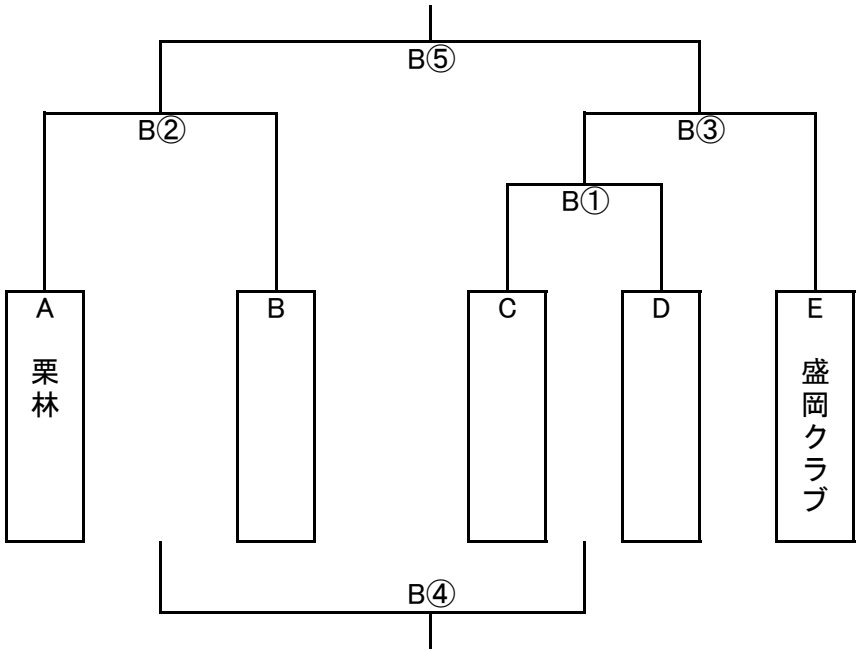

前年度1位、2位の2チームをシードとします。
残り3チームは開会式前の代表者会議で抽選します

抽選対象チーム
・Amuse
・岩泉クラブ
・久慈クラブ

試合	審判
①	Eチーム
②	①の敗者
③	②の敗者
④	⑤の2チーム
⑤	④の2チーム
⑥	

1チームから主審、副審、記録を
出せない場合、空いているチームから
協力をお願いします。

⑥はEチームがC③で負けた場合、交流試合